IRAM
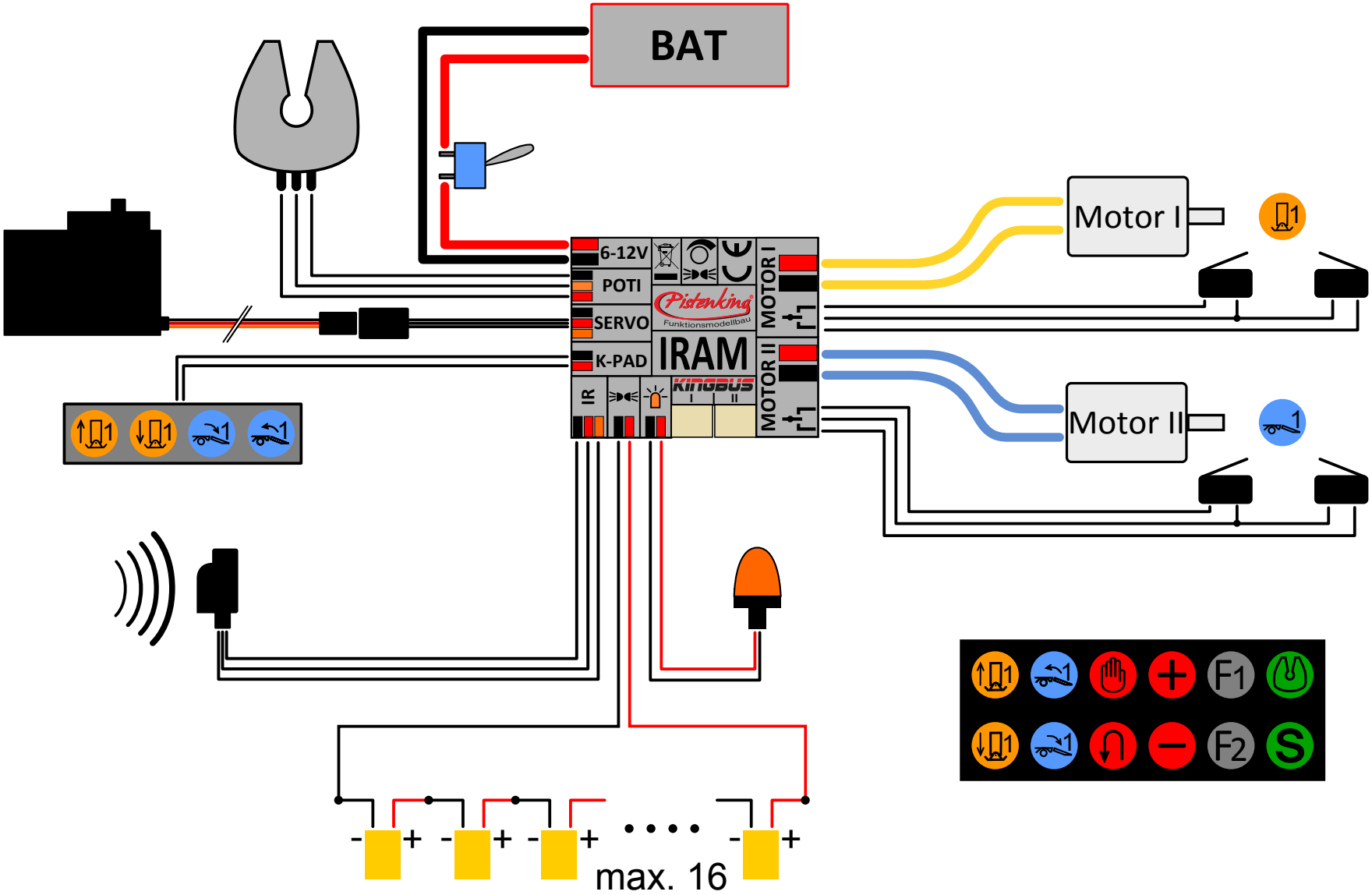
Anschlussplan / schematic